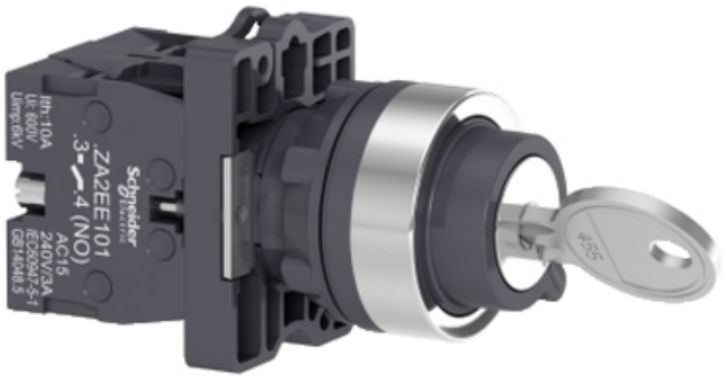

SCHNEIDER SELECTOR CU CHEIE ,3 POZITII,STAY PUT, 2NO

gama de produse: Easy Harmony XA2
Tip produs sau componenta: Selector complet
nume scurt al dispozitivului: XA2
prezentare dispozitiv: Produs complet
nume componenta: XA2E
material rama: Plastic
material inel de fixare: Plastic
diametrul de montaj: 22,5 mm
centru de fixare: >= 30 x 40 mm (panou) - grosime: 1…5 mm
mod de fixare: Fixing nut 2…2,4 N.m
tip de operator: f?r? revenire
profil utilizator: comutator cu cheie
informatii de pozitie operator: 3 pozitii 45°
numar cheie: 455
pozitie de scoatere cheie: Centru
tip si compozitie contacte: 2 NO
operare contacte: Decuplare lenta
durabilitate mecanica: 100000 cic
conexiuni - borne: , capacitate de prindere: <= 2 x 1.5 mm²
, capacitate de prindere: <= 1 x 2.5 mm²
, capacitate de prindere: >= 1 x 0.5 mm²
Borne Faston 6.3 mm
cuplu de strangere: 0,8 N.m
protectie la scurtcircuit: 10 A fuzibil tip gL conformitate cu IEC 60269-1
[Ith] curent termic conventional in aer liber: 10 A
[Ui] tensiune nominala de izolatie: 600 V
[Uimp] tensiune de tinere la impuls: 6 kV conformitate cu IEC 60947-1

[Ie] curent nominal de utilizare: 3 A la 240 V, AC-15, A600
0,27 A la 250 V, DC-13, Q600
durabilitate electrica: 500000 cic, AC-15, 3 A la 230 V, rata de functionare 500000 cic, DC-13, 0,2 A la 110 V, rata de functionare securitatea electrica IEC 60947-5-4: ? < 10exp(-8) la 24 V
latime: 30 mm
inaltime: 42 mm
adancime: 85,7 mm
greutate neta: 0,078 kg
tip de operator: F?r? revenire
profil operator: Comutator cu cheie
tip cap: Standard
tratament protector: TC
temperatura ambietala pentru depozitare: -40…70 °C
temperatura ambientala de functionare: -20…55 °C
categorie de supratensiune: Class I conforming to IEC 536
grad de protectie IP: IP54 conformitate cu SR EN 60529
grad de protectie IK: IK03 conformitate cu SR EN 60529
standarde: IEC 60947-1
GB 14048.5
SR EN 60947-5-1
GB 14048.1
certificari produs: UE
CCC
rezistenta la vibratii: 10 gn (f= 40…500 Hz) conforming to IEC 60068-2-6
rezistenta la socuri: 70 gn (durata = 11 ms) pentru half sine wave acceleration conformitate cu IEC 60068-2-27
Pret: 54,72 LEI (TVA inclus)

Detalii online: https://www.materialeelectrice.ro/selector-cu-cheie-3-pozitii-stay-put-2no-1