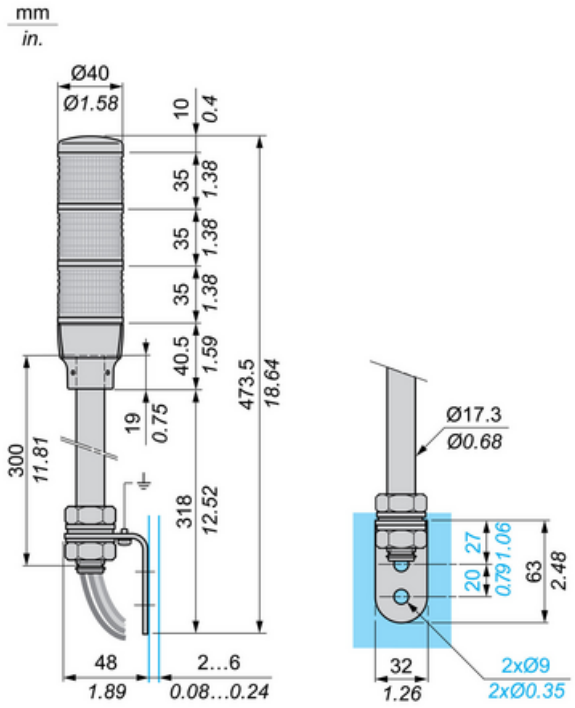

SCHNEIDER BALIZA LUMINOASA 40 MM 24 V PERMANENTA LED, VERDE/PORTOCALIU/ROSU

gama de produse: Harmony XVC4
Tip produs sau componenta: Coloan? luminoas? monobloc complet precablat?
unitate tip far sau baterie de indicatoare: 3 unitati iluminate
semnalizare sonora: Fara
diametrul de montaj: 40 mm
nume componenta: XVC
nume scurt al dispozitivului: XVC
sursa de lumina: LED stabil rosu
LED stabil portocaliu
LED stabil verde
tip circuit de alimentare: C.a./c.c.
Material: Policarbonat: unitate iluminata
ABS (nitril acrilic butadiena - stirena): unitate de baza
PBT + ABS (UL94HB): capac superior
SGP (cromat): tub suport
locul de montare: On support tube, 17 mm
montare produs: Pe tub suport, 17 mm
[Us] tensiune nominala de alimentare: 24 V
[Us] tensiune de alimentare nominala: 24 V
sectiune cablu: 0,33 mm²
calibru AWG: AWG 22
lungime cablu: 600 mm
marcaj: CE
[Uimp] tensiune nominala de tinere la impuls: 0,8 kV
consum de curent: 75 mA
frecventa intermitenta: 1 Hz

greutate neta: 0,54 kg
inaltime: 473,5 mm
standarde: IEC 61000-6-3
IEC 61000-6-2
certificari produs: UL
tratament protector: TC
temperatura ambietala pentru depozitare: -35…70 °C
temperatura ambientala de functionare: -10…50 °C
clasa de protectie la electrocutare: Clasa I conforming to IEC 61140
categorie de supratensiune: Class I conforming to IEC 61140
grad de protectie IP: IP23 instalare pe suprafa?? vertical? conformitate cu SR EN 60529
Pret: 539,45 LEI (TVA inclus)

Detalii online: https://www.materialeelectrice.ro/baliza-luminoasa-40-mm-24-v-permanenta-led-verde-portocaliu-rosu