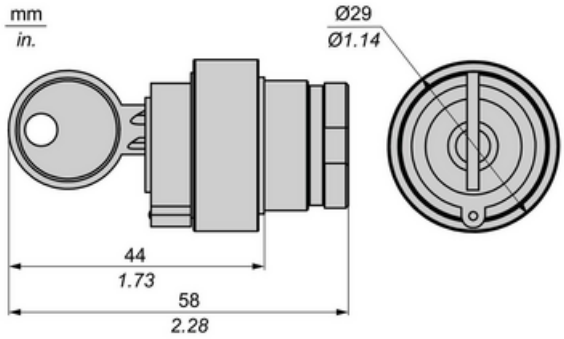

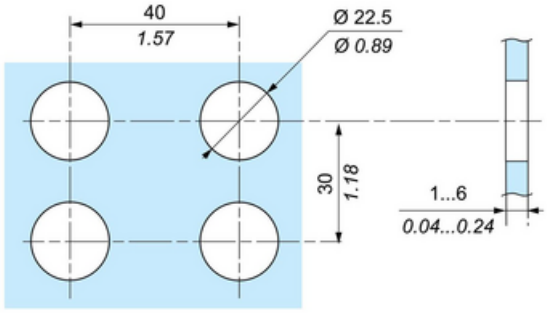

SCHNEIDER CAP DE COMUTATOR, EASY HARMONY XB2, METAL, NEGRU, 22MM, 3 POZITII, CU RETINERE

gama de produse: Easy Harmony XB2
Tip produs sau componenta: Cap pentru selector
tip cap: Standard
nume scurt al dispozitivului: XB2
material rama: Metal cromat
diametrul de montaj: 22,5 mm
cantitate indivizibila de vanzare: 1
prezentare dispozitiv: Element de baza
Compatibilitate produs: ZB2..C
forma a capului unitatii de semnalizare: Rotund
tip de operator: f?r? revenire
profil utilizator: Negru
informatii de pozitie operator: 3 pozitii
tip de blocaj: Cheie 455
numar cheie: 455
pozitie de scoatere cheie: Stanga si dreapta
durabilitate mecanica: 1000000 cic
inaltime: 29 mm
latime: 29 mm
adancime: 58 mm
greutate neta: 0,070 kg
capac/operator sau culoare lentila: Negru
destinatie produs: Comutator cu cheie
personalizabil: Nu
profil operator: Comutator cu cheie
tip de operator: F?r? revenire

temperatura ambietala pentru depozitare: -40…70 °C
temperatura ambientala de functionare: -25…70 °C
standarde: SR EN 60947-5-1
SR EN 60947-5-4
IEC 60947-1
GB/T 14048.1
GB/T 14048.5
certificari produs: UE
CCC
rezistenta la vibratii: 5 gn (f= 2…500 Hz) conforming to IEC 60068-2-6
rezistenta la socuri: 30 gn (durata = 18 ms) pentru half sine wave acceleration conformitate cu IEC 60068-2-27
50 gn (durata = 11 ms) pentru half sine wave acceleration conformitate cu IEC 60068-2-27
grad de protectie IP: IP65
grad de protectie IK: IK06
tratament protector: TC/TH
Pret: 38,46 LEI (TVA inclus)

Detalii online: https://www.materialeelectrice.ro/cap-de-comutator-easy-harmony-xb2-metal-negru-22mm-3-pozitii-cu-retinere-2