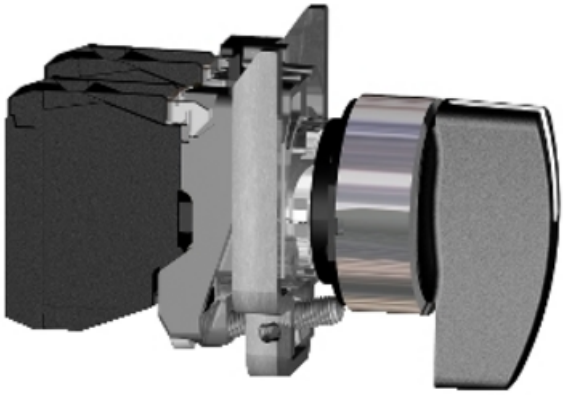

SCHNEIDER SELECTOR NEGRU Ø 22, 3 POZITII +/- 45°, CU REVENIRE, ATEX

gama de produse: Harmony XB4
Tip produs sau componenta: Selector complet
nume scurt al dispozitivului: XB4
material rama: Metal cromat
material inel de fixare: Zamak
tip cap: Standard
diametrul de montaj: 22 mm
cantitate indivizibila de vanzare: 1
zona cu praf: Zona 21 - 22
tip de operator: La centru revenire cu arc
profil utilizator: Negru manet? lung?
tip si compozitie contacte: 2 NO
rezistenta la spalare cu presiune inalta: 7000000 Pa la 55 °C, distanta : 0.1 m
montare dispozitiv: Gaur? de fixare - diametru: 22,5 mm 22.3 +0.4/0 conformitate cu IEC 60947-1
centru de fixare: >= 30 x 40 mm (suport panou)
adancime de montaj: 43 mm
marcaj: Ex tb IIIC
forma a capului unitatii de semnalizare: Rotund
informatii de pozitie operator: 3 pozi?ii +/- 45°
operare contacte: Decuplare lenta
utilizare contacte: Contacte standard
deschidere pozitiva: Fara
valoare cuplu: 0,14 N.m modificarea st?rii electrice NO
durabilitate mecanica: 3000000 cic
conexiuni - borne: Borne cu surub, <= 2 x 1.5 mm² cu pini conformitate cu IEC 60947-1
Borne cu surub, >= 1 x 0.22 mm² fara terminale de cablu conformitate cu IEC 60947-1
cuplu de strangere: 0,8…1,2 N.m conformitate cu IEC 60947-1

forma a capului surubului: Cruce compatibil cu Philips nr. 1 surubelnita
Cruce compatibil cu pozidriv No 1 surubelnita
Perforat compatibil cu plat O 4 mm surubelnita
Perforat compatibil cu plat O 5.5 mm surubelnita
Material contacte: Aliaj de argint (Ag/Ni)
protectie la scurtcircuit: 10 A cartu? fuzibil tip gG conformitate cu SR EN 60947-5-1
[Ith] curent termic conventional in aer liber: 10 A conformitate cu SR EN 60947-5-1
[Ui] tensiune nominala de izolatie: 600 V (grad de poluare 3) conformitate cu IEC 60947-1
[Uimp] tensiune de tinere la impuls: 6 kV conformitate cu IEC 60947-1
[Ie] curent nominal de utilizare: 3 A la 240 V, AC-15, A600 conformitate cu SR EN 60947-5-1
6 A la 120 V, AC-15, A600 conformitate cu SR EN 60947-5-1
0,1 A la 600 V, DC-13, Q600 conformitate cu SR EN 60947-5-1
0,27 A la 250 V, DC-13, Q600 conformitate cu SR EN 60947-5-1
0,55 A la 125 V, DC-13, Q600 conformitate cu SR EN 60947-5-1
1,2 A la 600 V, AC-15, A600 conformitate cu SR EN 60947-5-1
durabilitate electrica: 1000000 cic AC-15, 2 A la 230 V, rata de func?ionare 1000000 cic AC-15, 3 A la 120 V, rata de func?ionare 1000000 cic AC-15, 4 A la 24 V, rata de func?ionare 1000000 cic DC-13, 0,2 A la 110 V, rata de func?ionare 1000000 cic DC-13, 0,5 A la 24 V, rata de func?ionare securitatea electrica IEC 60947-5-4: ? < 10exp(-6) la 5 V, 1 mA in mediu curat conformitate cu SR EN 60947-5-4
? < 10exp(-8) la 17 V, 5 mA in mediu curat conformitate cu SR EN 60947-5-4
tratament protector: TH
temperatura ambietala pentru depozitare: -40…70 °C
temperatura ambientala de functionare: -20…60 °C
categorie de supratensiune: I conforming to IEC 60536
grad de protectie IP: IP65 conformitate cu SR EN 60529
grad de protectie NEMA: NEMA 13
NEMA 4X
grad de protectie IK: IK06 conforming to IEC 50102
Standarde: IEC 60079-0:2009
EN 60079-31:2009
IEC 61000-6-2
IEC 60079-0:2007
IEC 60079-31:2008
directive: 94/9/EC - ATEX directive
certificari produs: INERIS 04ATEX9004U
rezistenta la vibratii: 5 gn (f= 2…500 Hz) conforming to IEC 60068-2-6
rezistenta la socuri: 30 gn (durata = 18 ms) pentru half sine wave acceleration conformitate cu IEC 60068-2-27
50 gn (durata = 11 ms) pentru half sine wave acceleration conformitate cu IEC 60068-2-27
Pret: 324,33 LEI (TVA inclus)

Detalii online: https://www.materialeelectrice.ro/selector-negru-o-22-3-pozitii-45deg-cu-revenire-atex-1