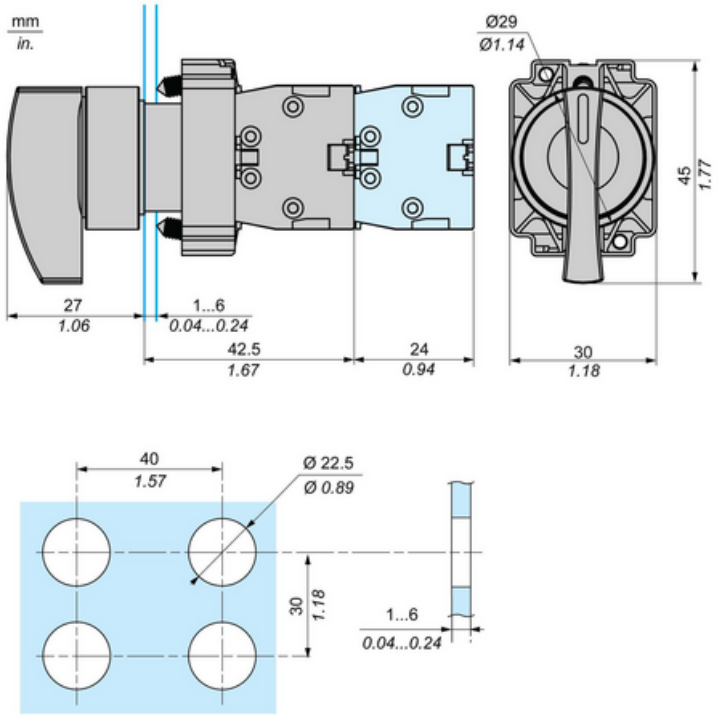


# SCHNEIDER COMUTATOR, EASY HARMONY XB2, METAL, NEGRU, 22MM, MANE LUNG, 3 POZITII, CU RETINERE, 2NO

gama de produse: Easy Harmony XB2
Tip produs sau componenta: Selector complet
prezentare dispozitiv: Produs complet
nume scurt al dispozitivului: XB2
material rama: Metal cromat
material inel de fixare: Zamak
diametrul de montaj: 22,5 mm
cantitate indivizibila de vanzare: 1
tip cap: Standard
categorie de supratensiune: Class I conforming to IEC 60536
pozitie de operare: Orice pozitie
montare dispozitiv: Gaur? de fixare - diametru: 22,5 mm
centru de fixare: >= 30 x 40 mm (panou) - grosime: 1…6 mm
mod de fixare: Fixing screw beneath head cuplu recomandat: 0,8 N.m
Fixing screw beneath head cuplu recomandat: 1,0 N.m
forma a capului unitatii de semnalizare: Rotund
tip de operator: f?r? revenire
profil utilizator: Negru manet? lung?
informatii de pozitie operator: 3 pozitii
tip si compozitie contacte: 2 NO
operare contacte: Decuplare lenta
durabilitate mecanica: 1000000 cic
conexiuni - borne: Borna cu clema cu surub, <= 2 x 1.5 mm² with and without cable ends
Borna cu clema cu surub, <= 1 x 2.5 mm² with and without cable ends
Borna cu clema cu surub, >= 1 x 0.5 mm² with and without cable ends
Borne Faston, dimensiune conexiune6.3 mm

cuplu de strangere: 0,8…1,0 N.m
forma a capului surubului: Cruce compatibil cu Philips nr. 1 surubelnita
Cruce compatibil cu pozidriv No 1 surubelnita
Perforat compatibil cu plat O 4 mm surubelnita
Perforat compatibil cu plat O 5.5 mm surubelnita
Material contacte: Aliaj de argint (Ag/Ni)
[Ith] curent termic conventional in aer liber: 10 A conformitate cu SR EN 60947-5-1
[Ui] tensiune nominala de izolatie: 600 V (grad de poluare 3) conformitate cu IEC 60947-1
[Uimp] tensiune de tinere la impuls: 6 kV conformitate cu IEC 60947-1
[Ie] curent nominal de utilizare: 3 A la 240 V, AC-15, A600 conformitate cu SR EN 60947-5-1
0,27 A la 250 V, DC-13, Q600 conformitate cu SR EN 60947-5-1
durabilitate electrica: 1000000 cic, AC-15, 3 A la 240 V, rata de functionare 1000000 cic, DC-13, 0,27 A la 250 V, rata de functionare securitatea electrica IEC 60947-5-4: ? < 10exp(-6) la 5 V si 1 mA in mediu curat conformitate cu SR EN 60947-5-4
? < 10exp(-8) la 17 V si 5 mA in mediu curat conformitate cu SR EN 60947-5-4
latime: 45 mm
inaltime: 30 mm
adancime: 70 mm
greutate neta: 0,1 kg
capac/operator sau culoare lentila: Negru
Compatibilitate produs: ZB2..C
personalizabil: Nu
profil operator: Manet? lung?
tip de operator: F?r? revenire
grad de protectie IP: IP65
grad de protectie IK: IK06
tratament protector: TC/TH
temperatura ambietala pentru depozitare: -40…70 °C
temperatura ambientala de functionare: -25…70 °C
standarde: SR EN 60947-5-1
SR EN 60947-5-4
IEC 60947-1
GB/T 14048.1
GB/T 14048.5
certificari produs: CCC
UE
rezistenta la vibratii: 5 gn (f= 2…500 Hz) conforming to IEC 60068-2-6
rezistenta la socuri: 30 gn (durata = 18 ms) pentru half sine wave acceleration conformitate cu IEC 60068-2-27
50 gn (durata = 11 ms) pentru half sine wave acceleration conformitate cu IEC 60068-2-27
protectie la scurtcircuit: 10 A gL fuse tip gG conformitate cu SR EN 60947-5-1
deschidere pozitiva: Fara
Pret: 40,82 LEI (TVA inclus)

Detalii online: https://www.materialeelectrice.ro/comutator-easy-harmony-xb2-metal-negru-22mm-mane-lung-3-pozitii-cu-retinere-2no