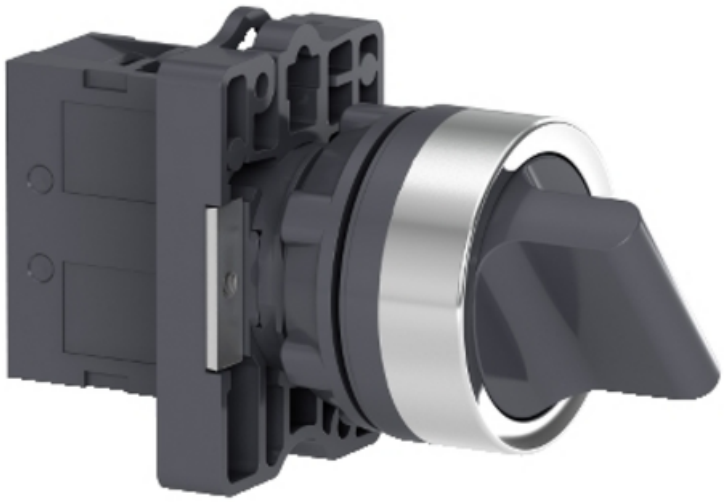

SCHNEIDER SELECTOR, MANIER SCURT, 2 POZITII, STAY PUT 1 NO

gama de produse: Easy Harmony XA2
Tip produs sau componenta: Selector complet
nume scurt al dispozitivului: XA2
prezentare dispozitiv: Produs complet
nume componenta: XA2E
material rama: Plastic
diametrul de montaj: 22,5 mm
cantitate indivizibila de vanzare: 1
centru de fixare: >= 30 x 40 mm (panou) - grosime: 1…5 mm
mod de fixare: Fixing nut 2…2,4 N.m
forma a capului unitatii de semnalizare: Rotund
tip de operator: f?r? revenire
profil utilizator: Negru maner standard
informatii de pozitie operator: 2 pozitii 90°
tip si compozitie contacte: 1 NO
operare contacte: Decuplare lenta
durabilitate mecanica: 300000 cic
conexiuni - borne: , capacitate de prindere: <= 2 x 1.5 mm²
, capacitate de prindere: <= 1 x 2.5 mm²
, capacitate de prindere: >= 1 x 0.5 mm²
Borne Faston 6.3 mm
cuplu de strangere: 0,8 N.m
protectie la scurtcircuit: 10 A fuzibil tip gL conformitate cu IEC 60269-1
[Ith] curent termic conventional in aer liber: 10 A (borne cu surub)
[Ui] tensiune nominala de izolatie: 600 V conformitate cu IEC 60947-1
[Uimp] tensiune de tinere la impuls: 6 kV conformitate cu IEC 60947-1
[Ie] curent nominal de utilizare: 3 A la 240 V, AC-15, A600

0,27 A la 250 V, DC-13, Q600
durabilitate electrica: 500000 cic, AC-15, 3 A la 230 V, rata de functionare 500000 cic, DC-13, 0,2 A la 110 V, rata de functionare securitatea electrica IEC 60947-5-4: ? < 10exp(-8) la 24 V
latime: 30 mm
inaltime: 42 mm
adancime: 68,2 mm
greutate neta: 0,04 kg
tip de operator: F?r? revenire
profil operator: Maner standard
tip cap: Standard
capac/operator sau culoare lentila: Negru
tratament protector: TC
temperatura ambietala pentru depozitare: -40…70 °C
temperatura ambientala de functionare: -25…55 °C
categorie de supratensiune: Class I conforming to IEC 536
grad de protectie IP: IP65 conformitate cu SR EN 60529
grad de protectie IK: IK06 conformitate cu SR EN 60529
standarde: GB 14048.1
IEC 60947-1
GB 14048.5
SR EN 60947-5-1
certificari produs: CCC
UE
rezistenta la vibratii: 10 gn (f= 40…500 Hz) conforming to IEC 60068-2-6
rezistenta la socuri: 120 gn (durata = 11 ms) pentru half sine wave acceleration conformitate cu IEC 60068-2-27
Pret: 35,93 LEI (TVA inclus)

Detalii online: https://www.materialeelectrice.ro/selector-manier-scurt-2-pozitii-stay-put-1-no