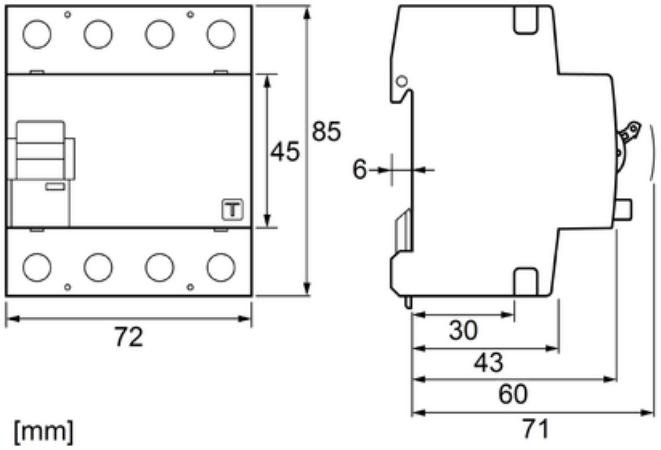

SCHRACK INTRERUPTOR DIFERENTIAL 40A,4P,30MA,TIP EV(PT. VEHICULE EL.)

EAN-Code 9004840097917 Lungime 77,00mm Latime neta 72,00mm Inaltime 85,00mm Masa neta 0,47kg. disipare 6,90W Temperatura minima a mediului ambiant -25°C Temperatura maxima a mediului ambiant 40°C Curent nominal 40A Poli 4 Valoare curent de defect 30mA Tip temporizat Categorie produs EV (Vehicule Electrice) Serie seria BD Capacitate de rupere nominala 10kA Standard produs EN 61008
Pret: 3.067,04 LEI (TVA inclus)

Detalii online: https://www.materialeelectrice.ro/intreruptor-diferential-40a-4p-30ma-tip-ev-pt-vehicule-el-39248