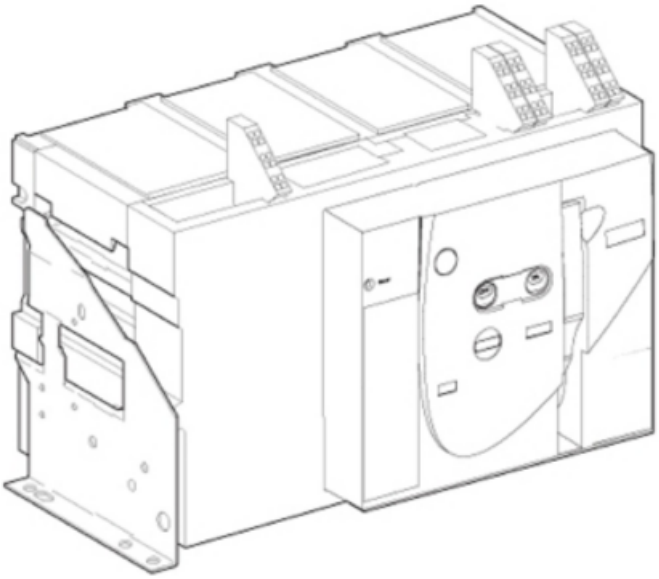

SCHNEIDER SEPARATOR EASYPACT MVS 40HA, 4000A, N, 4P, AC, FIX

gama de produse: EasyPact MVS
Gama: EasyPact
Tip produs sau componenta: Separator de sarcin?
aplicatie a dispozitivului: Distributie
descriere poli: 4P
pozitie neutrului: Stanga
Tip retea electrica: C.a.
cod capacitate de rupere: HA
adecvare pentru izolatie: Da conformitate cu SR EN 60947-3
categorie de utilizare: AC-23A
frecventa retea electrica: 50/60 Hz
tip de control: Intrerupator cu revenire
mod de montare: Fix
suport de montare: Placa de baza
pozitie de conectare: Vertical
Orizontal
locul conexiunii: Spate
[Ie] curent nominal de utilizare: AC-23A 4000 A c.a. 50/60 Hz 690 V
dificultate nominala: Continuu
[Ui] tensiune nominala de izolatie: 1000 V c.a. 50/60 Hz conformitate cu SR EN 60947-3
[Uimp] tensiune nominala de tinere la impuls: 12 kV conformitate cu SR EN 60947-3
[Icw] curent nominal de scurtcircuit admisibil: 65 kA in timpul 1 s conformitate cu SR EN 60947-3 la -5…70 °C
36 kA in timpul 3 s conformitate cu SR EN 60947-3 la -5…70 °C
[Icm] capacitatea nominala de inchidere pe scurtcircuit: 143 kA c.a. la 50/60 Hz
[Ue] tensiune nominala de functionare: 690 V c.a. 50/60 Hz conformitate cu SR EN 60947-3
indicator de pozitie contact: Da

durabilitate mecanica: 20000 cic cu mentenanta conformitate cu SR EN 60947-3
10000 cic fara mentenanta conformitate cu SR EN 60947-3
durabilitate electrica: AC-23A:5000 cic 440 V c.a. 50/60 Hz fara mentenanta conformitate cu SR EN 60947-3
AC-23A:2500 cic 690 V c.a. 50/60 Hz fara mentenanta conformitate cu SR EN 60947-3
pasul de conectare: 115 mm f?r? piese de m?rire pas polar
inaltime: 352 mm
latime: 537 mm
adancime: 297 mm
greutate neta: 80 kg
standarde: SR EN 60947-3
certificari produs: CCS
CCC
GOST
IEC
grad de protectie IP: IP40
grad de poluare: 4 conformitate cu SR EN 60664-1
temperatura ambientala de functionare: -5…70 °C
temperatura de depozitare: -40…85 °C fara unitate de control
Pret: 42.887,07 LEI (TVA inclus)

Detalii online: https://www.materialeelectrice.ro/separator-easypact-mvs-40ha-4000a-n-4p-ac-fix