Image not found or type

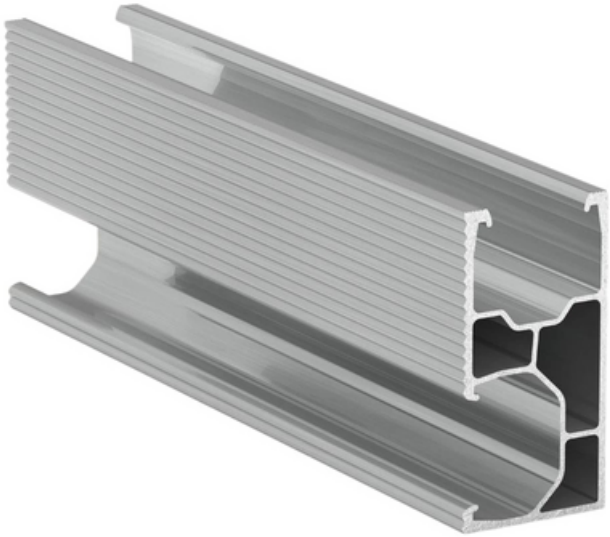

TRV PROFIL ALUMINIU FOTOVOLTAICE 4.8 METRI SISTEM C 26X52MM FIX LATERALA N8C

Profil aluminiu pentru sisteme fotovoltaice, seria C 26x52mm, lungime 4.8 metri, fixare laterala tip N8C. Ideal pentru structuri de montaj panouri solare, oferind rezistenta, durabilitate si compatibilitate cu cleme standard M8. Potrivit pentru acoperisuri sau instalatii solare la sol.

Date tehnice:

- Material: Aluminiu anodizat
- Sectiune: 26x52 mm
- Tip fixare: Laterala N8C
- Lungime: 4.8 m
- Compatibilitate: Cleme M8, sisteme fotovoltaice standard
- Utilizare: Montaj panouri solare pe acoperis sau structuri metalice

Exemple de utilizare:
Profilul aluminiu C 26x52mm fix lateral N8C 4.8m se foloseste la instalarea panourilor fotovoltaice pe acoperisuri inclinate, structuri de tip carport sau sisteme solare la sol. Se monteaza usor, oferind stabilitate si durabilitate in timp.

Pret: 114,15 LEI (TVA inclus)

Detalii online: https://www.materialeelectrice.ro/profil-aluminiu-fotovoltaice-4-8-metri-sistem-c-26x52mm-fix-laterala-n8c