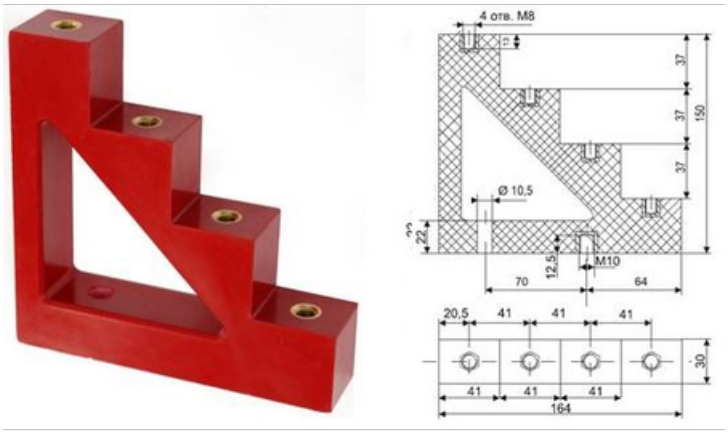

IEK IZOLATOR IN TREPTE CU SURUB IS4-40 (M8)

Izolator in trepte cu 4 suruburi M8x15

Acesti izolatori sunt destinati fixarii rigide si a izola?iei barelor de curent in interiorul panourilor electrice, podurilor de bare si a altor echipamente.

Acest izolator garanteaza absen?a descarcarilor perturbatoare intre bare si poate fi utilizat in echipamente electrice AC si D? cu frecventa50Hz si tensiune sub 1000V.

Carcasa izolatoare este realizata din polimeri speciali, rezistenti la impact mecanic, non-inflamabili, avand calitati ridicate de rezistenta electrica.

Pret: 55,71 LEI (TVA inclus)

Detalii online: https://www.materialeelectrice.ro/izolator-in-trepte-cu-surub-is4-40-m8