

IEK MOTOR ELECTRIC TRIFAZIC ASINCRON AIR 56A2 380V 0,18KW 3000R./MIN. 1081

Motor electric asincron cu motnaj pe stativ.

Motorul este fabricat in Japonia si are garantie 3 ani. Timp de exploatare 10 ani.

In gama exista inca doua tipuri de montaj - cu flansa si flansa+stativ

Grad de protectie IP55

Numar de rotatii: 3000 de rota?ii pe minut

Temperatura de functionare -45 ... + 40 ° C

Acest tip de motor poate fi comandat direct sau stea triunghi.

Pentru alimentarea monofazata este necesara utilizarea celor doi condensatori, unul pentur pornire si unul pentru functionare continua.

Tabel selectie condensatori :

Produs	Denumire

Condensator de functionare (microfarad)	Condensator de pornire min. - max. (microfarad)
DRV056-A2-000-2-3010	Motor electric trifazat asincron AIR 56A2 380V 0,18KW 3000r./min. 1081
DRV056-A4-000-1-1510	Motor electric trifazat asincron AIR 56A4 380V 0,12KW 1500r./min. 1081
DRV056-B2-000-3-3010	Motor electric trifazat asincron AIR 56B2 380V 0,25KW 3000r./min. 1081
DRV056-B4-000-2-1510	Motor electric trifazat asincron AIR 56B4 380V 0,18KW 1500r./min. 1081
DRV063-A2-000-4-3010	Motor electric trifazat asincron AIR 63A2 380V 0,37KW 3000r./min. 1081
DRV063-A4-000-3-1510	Motor electric trifazat asincron AIR 63A4 380V 0,25KW 1500r./min. 1081
DRV063-A6-000-2-1010	Motor electric trifazat asincron AIR 63A6 380V 0,18KW 1000r./min. 1081
DRV063-B2-000-5-3010	Motor electric trifazat asincron AIR 63B2 380V 0,55KW 3000r./min. 1081
DRV063-B4-000-4-1510	Motor electric trifazat asincron AIR 63B4 380V 0,37KW 1500r./min. 1081
DRV063-B6-000-3-1010	Motor electric trifazat asincron AIR 63B6 380V 0,25KW 1000r./min. 1081
DRV071-A2-000-8-3010	Motor electric trifazat asincron AIR 71A2 380V 0,75KW 3000r./min. 1081
DRV071-A4-000-5-1510	Motor electric trifazat asincron AIR 71A4 380V 0,55KW 1500r./min. 1081
DRV071-A6-000-4-1010	Motor electric trifazat asincron AIR 71A6 380V 0,37KW 1000r./min. 1081
DRV071-A8-000-2-0710	Motor electric trifazat asincron AIR 71A8 380V 0,18KW 750r./min. 1081
DRV071-B2-001-1-3010	Motor electric trifazat asincron AIR 71B2 380V 1,1KW 3000r./min. 1081
DRV071-B4-000-7-1510	Motor electric trifazat asincron AIR 71B4 380V 0,75KW 1500r./min. 1081
DRV071-B6-000-5-1010	Motor electric trifazat asincron AIR 71B6 380V 0,55KW 1000r./min. 1081
DRV080-A2-001-5-3010	Motor electric trifazat asincron AIR 80A2 380V 1,5KW 3000r./min. 1081
DRV080-A4-001-1-1510	Motor electric trifazat asincron AIR 80A4 380V 1,1KW 1500r./min. 1081
DRV080-A6-000-7-1010	Motor electric trifazat asincron AIR 80A6 380V 0,75KW 1000r./min. 1081
DRV080-A8-000-4-0710	Motor electric trifazat asincron AIR 80A8 380V 0,37KW 750r./min. 1081
DRV080-B2-002-2-3010	Motor electric trifazat asincron AIR 80B2 380V 2,2KW 3000r./min. 1081
DRV080-B4-001-5-1510	Motor electric trifazat asincron AIR 80B4 380V 1,5KW 1500r./min. 1081
DRV080-B6-001-1-1010	Motor electric trifazat asincron AIR 80B6 380V 1,1KW 1000r./min. 1081
DRV080-B8-000-5-0710	Motor electric trifazat asincron AIR 80B8 380V 0,55KW 750r./min. 1081
DRV090-B8-001-1-0710	Motor electric trifazat asincron AIR 90LB8 380V 1,1KW 750r./min. 1081
DRV090-L2-003-0-3010	Motor electric trifazat asincron AIR 90L2 380V 3KW 3000r./min. 1081
DRV090-L4-002-2-1510	Motor electric trifazat asincron AIR 90L4 380V 2,2KW 1500r./min. 1081
DRV090-L6-001-5-1010	Motor electric trifazat asincron AIR 90L6 380V 1,5KW 1000r./min. 1081
DRV090-L8-000-7-0710	Motor electric trifazat asincron AIR 90LA8 380V 0,75KW 750r./min. 1081
DRV100-L2-005-5-3010	Motor electric trifazat asincron AIR 100L2 380V 5,5KW 3000r./min. 1081
DRV100-L4-004-0-1510	Motor electric trifazat asincron AIR 100L4 380V 4KW 1500r./min. 1081
DRV100-L6-002-2-1010	Motor electric trifazat asincron AIR 100L6 380V 2,2KW 1000r./min. 1081

DRV100-L8-001-5-0710	Motor electric trifazat asincron AIR 100L8 380V 1,5KW 750r./min. 1081
DRV100-S2-004-0-3010	Motor electric trifazat asincron AIR 100S2 380V 4KW 3000r./min. 1081
DRV100-S4-003-0-1510	Motor electric trifazat asincron AIR 100S4 380V 3KW 1500r./min. 1081
DRV112-B6-004-0-1010	Motor electric trifazat asincron AIR 112MB6 380V 4KW 1000r./min. 1081
DRV112-B8-003-0-0710	Motor electric trifazat asincron AIR 112MB8 380V 3KW 750r./min. 1081
DRV112-M4-005-5-1510	Motor electric trifazat asincron AIR 112M4 380V 5,5KW 1500r./min. 1081
DRV112-M6-003-0-1010	Motor electric trifazat asincron AIR 112MA6 380V 3KW 1000r./min. 1081
DRV112-M8-002-2-0710	Motor elec
DRV132-M8-005-5-0710	Motor elec
DRV132-S6-005-5-1010	Motor elec
DRV132-S8-004-0-0710	Motor elec

Dimensiuni de gabarit in functie de model:

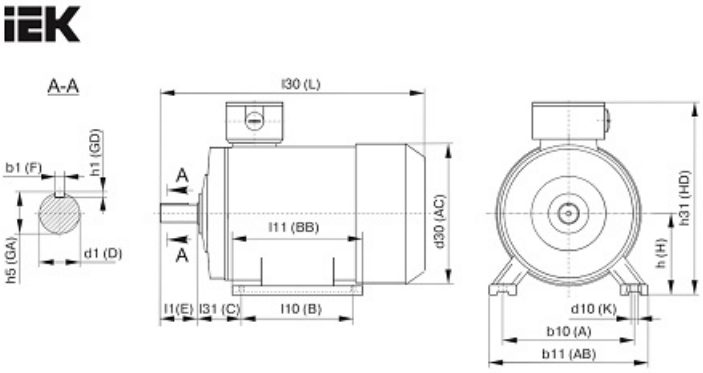

Рисунок 1. Размеры двигателей монтажного исполнения IM 1081.

Таблица 1

Размеры двигателей монтажного исполнения IM 1081

Типо-размер	Коли-чество полюсов	Габаритные размеры, мм			Типо-размер	Коли-чество полюсов	Габаритные размеры, мм		
		l30 (L)	h31 (HD)	d30 (AC)			l30 (L)	h31 (HD)	d30 (AC)
АИР56А	2, 4	210	150	120	АИР132S	4, 6, 8	475	325	283
АИР56В		210	150	120	АИР132М	2, 4, 6, 8	515	325	283
АИР63А	2, 4, 6	230	170	140	АИР160S	2	635	375	330
АИР63В		230	170	140		4, 6, 8	635	375	330
АИР71А	2, 4, 6	290	175	155	АИР160М	2	679	375	330
АИР71В	2, 4, 6, 8	290	175	155		4, 6, 8	679	375	330
АИР80А	2, 4, 6, 8	310	215	176	АИР180S	2	700	435	380
АИР80В		335	215	176		4	700	435	380
АИР90LA	2, 4, 6, 8	350	245	185	АИР180М	2	738	435	380
АИР90LB	8	350	245	185		4, 6, 8	738	435	380
АИР100S	2, 4	385	250	215	АИР200М	2	780	475	420
АИР100L	2, 4, 6, 8	415	250	215		4, 6, 8	810	475	420
АИР112МА	2, 4, 6, 8	435	280	240	АИР200L	2	780	475	420
АИР112МВ	6, 8	435	280	240		4, 6, 8	810	475	420

Pret: 478,24 LEI (TVA inclus)

Detalii online: https://www.materialeelectrice.ro/motor-electric-trifazic-asincron-air-56a2-380v-0-18kw-3000r-min-1081