Image not found or type

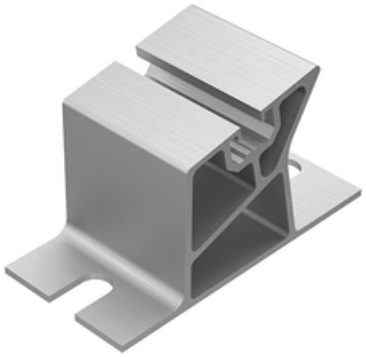

# TRV PICIOR, SUPORT FIXARE MIC - FATA - PENTRU PLACA TRVK-66-2

Picior, suport fixare mic - fata - pentru placa TRVK-66-2

Pret: 10,63 LEI (TVA inclus)

Detalii online: https://www.materialeelectrice.ro/picior-suport-fixare-mic-fata-pentru-placa-trvk-66-2