

GTV LAMPA 30W LED PENTRU MEDIU UMED IP65 LUMINA NEUTRA 4000K 60CM

Corp de iluminat cu LED, forma liniara ideal pentru montaj in zone cu umiditate ridicata sau in hala

Flux luminos suprior

Lampa este fabricata din policarbonat rezitent la socuri mecania Ik08

Pentru o conectare usoara lampa este prevazuta cu presetupa speciala si conector rapid, practic prin desurubarea presetupei lampa se deconecteaza.

Putere Lampa 30W

Flux luminos 2700 lumeni

Tensiune de alimentare 230V

Grad de protectie IP65

Dimensiiuni :

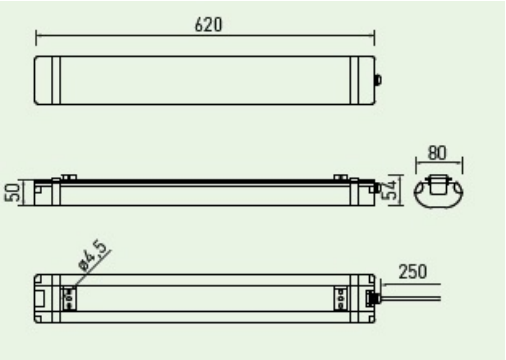

Pret: 77,84 LEI (TVA inclus)

Detalii online: https://www.materialeelectrice.ro/lampa-30w-led-pentru-mediu-umed-ip65-lumina-neutra-4000k