SOCOMEC TRANSFORMATOR CURENT TCB55-80 2000/5A CLASS 0.5, 15VA

Transformatoarele de curent SOCOMEC furnizeaz? în secundar un curent standard propor?ional cu curentul din primar ?i adaptat la sarcina dispozitivului asociat. Sunt echipate standard cu capace deta?abile pentru terminale ?i cu terminale duble, permi?ând scurcircuitarea secundarului f?r? niciun risc.

Sunt fixate cu ajutorul a dou? suporturi de metal care se în?urubeaz? sau, în anumite cazuri, cu un dispozitiv de fixare a unei ?ine DIN. Conexiunile se fac cu ajutorul ?uruburilor sau al terminalelor fixate.

Dime

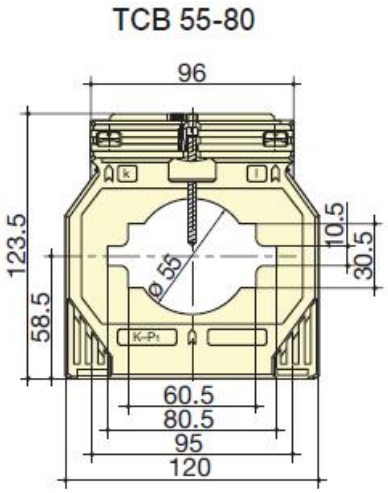

Cara

		TCB 55-80	
Primary	Secondary[1]	Class 0.5	Reference
1000 A	5 A	15 VA	192T **8190**
1200 A	5 A	15 VA	192T **8192**
1250 A	5 A	15 VA	192T **8193**
1500 A	5 A	15 VA	192T **8195**
1600 A	5 A	15 VA	192T **8194**
2000 A	5 A	15 VA	192T **8196**

Pret: 248,13 LEI (TVA inclus)

Detalii online: https://www.materialeelectrice.ro/transformator-curent-tcb55-80-2000-5a-class-0-5-15va