

LEGRAND CAPAC IESIRE CABLURI PENTRU DOZA PARDOSEALA PENTRU CADRU 4 MODULE IP55

Capac din otel pentru pentru iesirea cablurilor din doza metalice de 4 module 088064

Dimensiuni 170x55mm

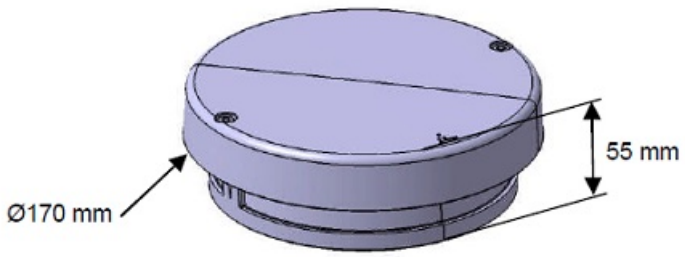

Penru utilizarea acestui sistem capac IP55 de protectie a cablruilor, este nevoie ca toti consumatorii electrici ce se doresc a fi alimentati din prizele de pardoseala sa aiba stecher schuko la 90 grade.

Priderea capacului este foarte solida prin intermediul a doua uruburi stranse cu imbus.

Mai jos puteti vedea etapele montajului

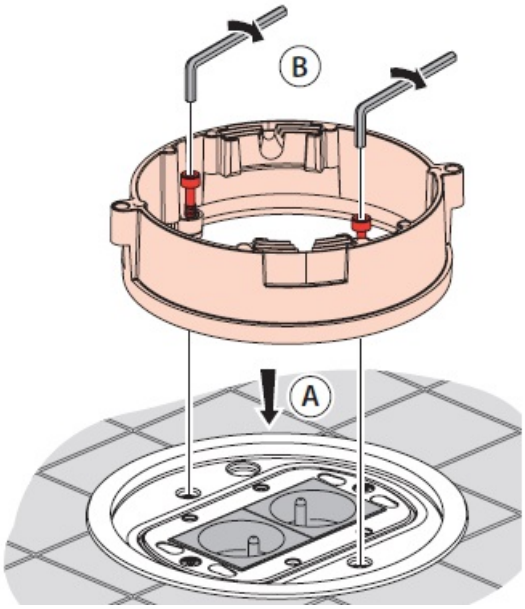
B
A

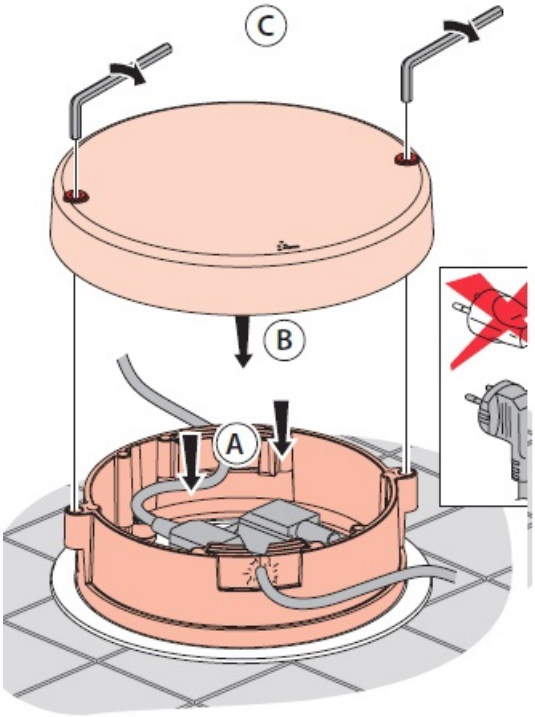
C
B
A

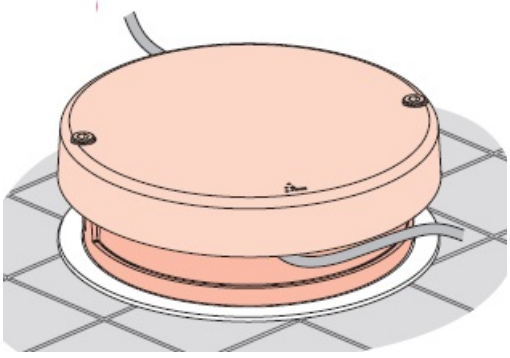

Pret: 749,45 LEI (TVA inclus)

Detalii online: https://www.materialeelectrice.ro/capac-iesire-cabluri-pentru-doza-pardoseala-pentru-cadru-4-module-ip55