

TRACON USA DE ACCES PENTRU CUTIILE METALICE 6 MODULE

Usa de acces face posibila accesarea aparatajului modular din interiorul cutiilor, fara deschiderea usii cutiilor metalice. Pe aceasta usa de vizitare se pot monta maxim 6 module.

Ca accesoriu pentru usa de acces este adaptorul de fixare a sinei de montaj, cu ajutorul caruia aparatajul se monteaza la o distanta corespunzatoare fata de planul usii.

Se decupeaza cutia la dimensiunea corespunzatoare.

Se monteaza usa de accesin golul decupajului si se fixeaza cu suruburi. Prin folosirea unor suruburi cu cap gaurit usa de acces se poate plomba.

Gradul de protectie IP 44, este asigurat de catre garnitura situata pe suprafata de sprijin si de usa de acces.

Gradul de protectie impotriva atingerii directe este ridicat datorita obturatoarelor care se pot rupe la diferite latimi cu pasul de jumatate de modul.

Dimensiuni

129×98×95 mm

Dimensiuni decupare 65×112 mm

Dimensiuni adancimi :

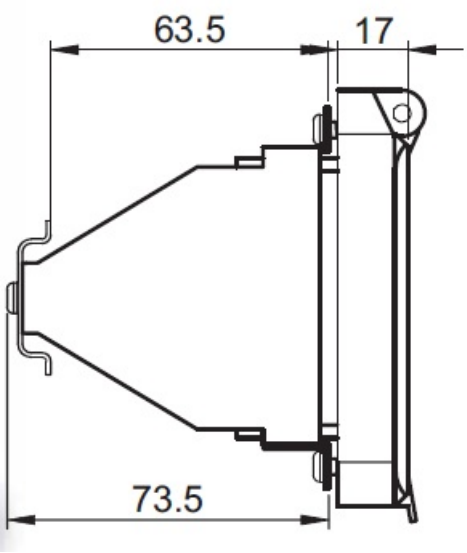

Pret: 101,91 LEI (TVA inclus)

Detalii online: https://www.materialeelectrice.ro/usa-de-acces-pentru-cutiile-metalice-6-module