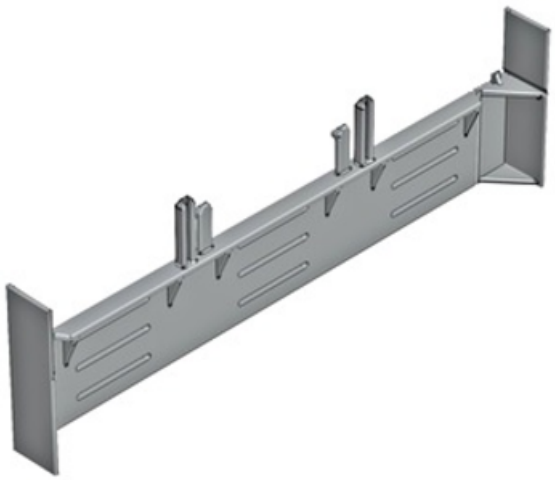

SCHRACK PROTEC?IE SUPRAPUNERE SISTEM BARE,39/34MM ARROW BLUE, M?R1

EAN-Code 9004840551068
Lungime 16,00mm
L??ime net? 184,00mm
In?l?ime 52,00mm
Mas? net? 0,10kg.
Temperatura minim? a mediului ambiant -25°C
Temperatura maxim? a mediului ambiant 55°C
Versiune accesorii
M?rime NH 1
Accesorii capac
Serie ARROW Blue
Componente sistem Accesorii
Pachete disponibile 2 buc.
Pret: 19,86 LEI (TVA inclus)

Detalii online: https://www.materialeelectrice.ro/protectie-suprapunere-sistem-bare-39-34mm-arrow-blue-mar1-273963