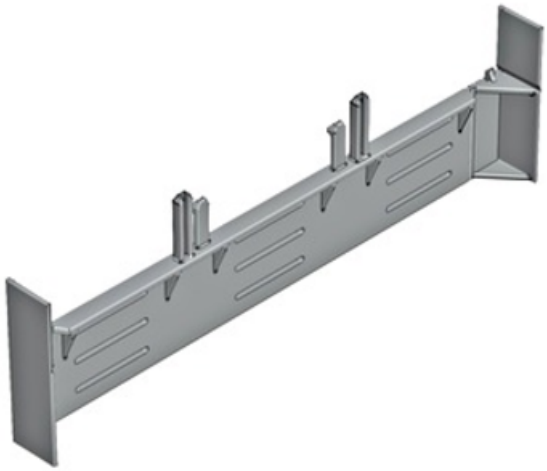

SCHRACK PROTEC?IE SUPRAPUNERE SISTEM BARE, 32MM PT ARROW BLUE, M?R2

EAN-Code 9004840554304
Lungime 29,00mm
L??ime net? 210,00mm
In?l?ime 56,00mm
Mas? net? 0,10kg.
Temperatura minim? a mediului ambiant -25°C
Temperatura maxim? a mediului ambiant 55°C
Versiune accesorii
M?rime NH 2
Accesorii capac
Serie ARROW Blue
Componente sistem Accesorii
Pachete disponibile 2 buc.
Pret: 19,76 LEI (TVA inclus)

Detalii online: https://www.materialeelectrice.ro/protectie-suprapunere-sistem-bare-32mm-pt-arrow-blue-mar2-273961