


# ATM LIGHTING INTRERUPATOR ANTIEX 16A

Intrerupator Antiex Atm Lighting 16A

Adecvat pentru zonele: II 2G si II 2D

Carcasa: Poliamida

Presetupa: 1xM25

Diametru cablu: ø6-15mm

Izola?ie Tensiune nominal?: 690V

Tensiunea nominal?: 250V curent alternativ

Curent nominal: 16A

Dimensiuni:

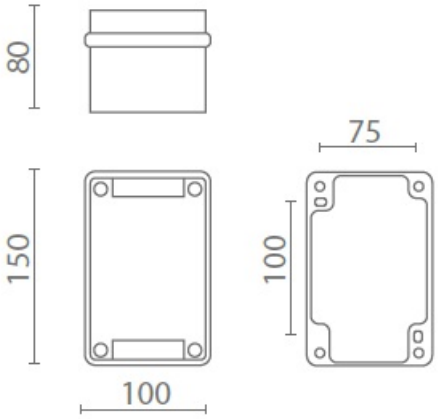


Pret: 1.209,45 LEI (TVA inclus)

Detalii online: https://www.materialeelectrice.ro/intrerupator-antiex-16a