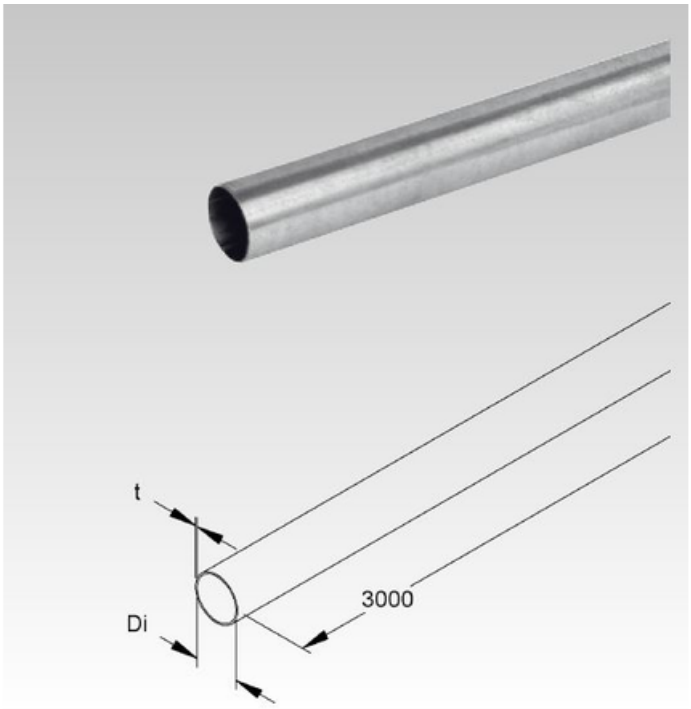

FINTECH TUB METALIC DIN OTEL ZINCAT LA CALD PENTRU CABLURI ELECTRICE,D.EXT.40 MM

Tub metalic din otel zincat pentru cabluri electrice

Se monteaza la suprafata pe perete sau pe lemn,la interior sau exterior.

Diametru exterior 'Di' 40 mm

Diametru interior 37.4 mm

Grosime 't'1mm

PRODUSUL SE COMERCIALIZEAZA LA BARA DE 3ML , pretul este pentru un metru liniar



Pret: 58,47 LEI (TVA inclus)

Detalii online: https://www.materialeelectrice.ro/tub-metalic-din-otel-zincat-la-cald-pentru-cabluri-electrice-d-ext-40-mm