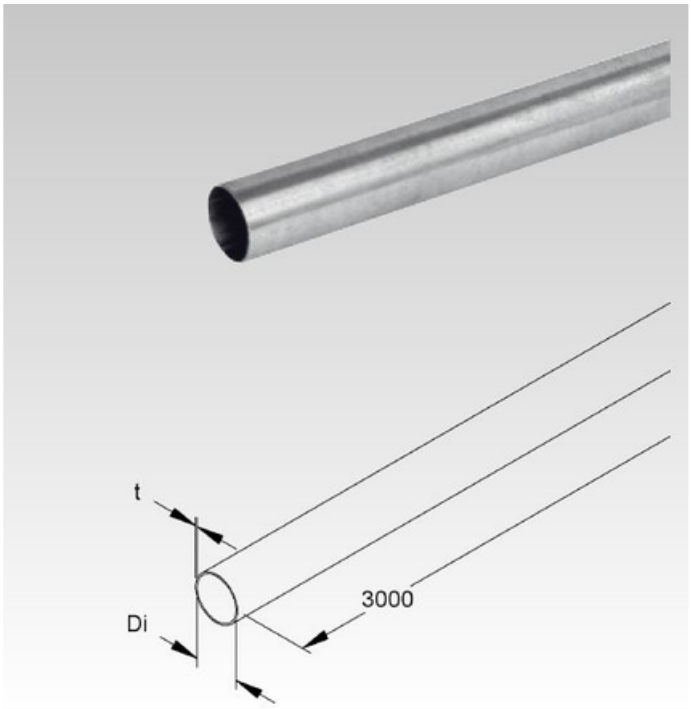

FINTECH TUB METALIC DIN OTEL ZINCAT LA CALD PENTRU CABLURI ELECTRICE,D.EXT.20 MM

Tub metalic din inox pentru cabluri electrice

Se monteaza la suprafata pe perete sau pe lemn,la interior sau exterior.

Diametru exterior 'Di' 20 mm

Diametru interior 18 mm

Grosime 't'1mm

PRODUSUL SE COMERCIALIZEAZA LA BARA DE 3ML , pretul este pentru un metru liniar



Pret: 23,95 LEI (TVA inclus)

Detalii online: https://www.materialeelectrice.ro/tub-metalic-din-otel-zincat-la-cald-pentru-cabluri-electrice-d-ext-20-mm