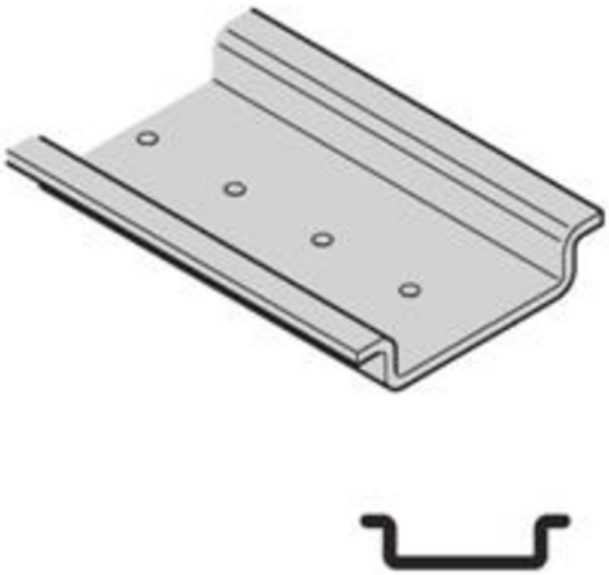

SCAME SINA DIN 35X7,5X1MM

Seria comercial? - Seria de raidine
Descrierea sintetic? - ?ina DIN
Material - o?el acoperit cu zinc
Dimensiuni - 35x7,5x1mmm
Pret: 14,53 LEI (TVA inclus)

Detalii online: https://www.materialeelectrice.ro/sina-din-35x7-5x1mm-199966