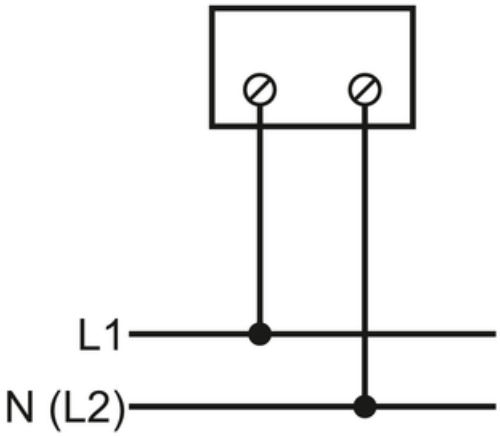

SCHRACK VOLTMETRU 96*96MM, 500V, AC

EAN-Code 9004840088694 Taxa verde bucata Taxa verde inclusa in pret in valoare de: 0,80 RON /kg Latime neta 96,00mm Inaltime 96,00mm Masa neta 0,24kg. disipare 0,20W Temperatura minima a mediului ambiant -25°C Temperatura maxima a mediului ambiant 55°C Tip panou frontal Functie voltmetru AC Domeniu masura 500V Marime 96x96mm
Pret: 90,86 LEI (TVA inclus)

Detalii online: https://www.materialeelectrice.ro/voltmetru-96-96mm-500v-ac-180040