Furnizor: **Sc Trivolt Distribution SRL**
Reg. com.: J23/3300/2016
CIF: RO36421140
Adresa: Strada Apusului nr 3 (primul sens giratoriu Tehodor Pallady-Autostrada Soarelui), Catelu, Ilfov
Banca: BRD
IBAN: RO34BRDE441SV13182234410

STECA KIT COMPLET INVERTER+ PANOURI FOTOVOLTAICE 230V MAX 3.6K

Kit fotovoltaic monofazat
Setul presupune Inverter inteligent Steca (made in Germany) si 12 bucati panouri fotovoltaice policr made in Romania) 250w bucata (3 kw) . Optional inverterul permite marire de putere pana la 18 par 4.5Kw).
Acest kit este ideal pentru locuinte si birouri unde consumul electric este preponderent ziua.
Sistemul fotovoltaic este conectat la sistemul national de furnizare energie electrica si la alimentare generala a casei. In cazul in care necesarul de putere electrica instantanee, este mai mare ca putere produsa de panouri in acel moment, atunci suplimentul de curent se alimenteaza din retea. Aceasta situatie se poate intalni mai ales in zilele noroase in momentele in care in locuinta functioneaza mai consumatori electrici puternici. In cazul in care consumul de curent este mai mic decat puterea elec produsa de panouri, atunci surplusul de energie este injectat in reteaua nationala de curent electric. cazul in care productia de curent este constant mai mare decat consumul electric, atunci se poate fa contract special cu furnizorul de energie electrica din zona si se poate trece la o tarifare cu dublu se contor electric cu citire in ambele sensuri).
Inverterul pe care noi il folosim este produs in Germania si este de o calitate superiara.

Caracterisiti generale si avantaje :
Nivel de eficienĖ›Ăƒ cu duratĂƒ de viaĖ›Ăƒ mai lungĂƒ.
Rezultatele ridicate de eficienĖ›Ăƒ maximĂƒ de 98,6%, ceea ce duce la mai puĖ›inĂƒ energie pierdut si îmbunĂƒtĂƒĖ›eĖ™te randamentul panourilor. În afarĂƒ de aceasta, un concept nou Ė™i unic de rĂ interiorul invertorului asigura o distribuĖ›ie uniformĂƒ a cĂƒldurii disipate Ė™i implicit o duratĂƒ lur viaĖ›Ăƒ a dispozitivului.
Inverterul are un display LCD grafic pentru vizualizarea energiei, valorile de randament, de perform Ė™i de exploatare, parametrii actuali ai sistemului. Meniul sĂfu inovator permite selectarea individu diverselor mĂfsurĂftori. Meniul de pre-programate permite darea în exploatare a dispozitivului foart usor. Dupa prima alimentare la retea, acesta citeste curentul din reteau nationala de distributie dup in 20 secunde se calibreaza perfect pentru a armoniza curentii.

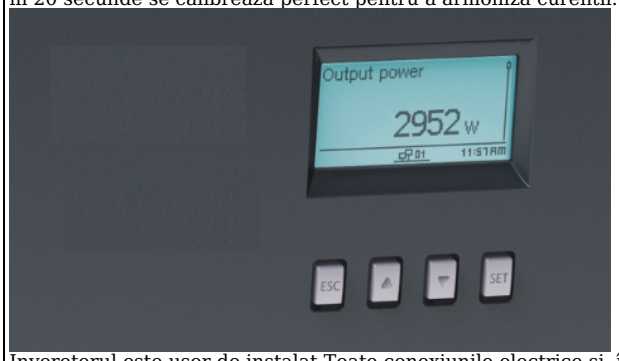

Invereterul este usor de instalat Toate conexiunile electrice si întrerupĂftorul sunt accesibile din ex

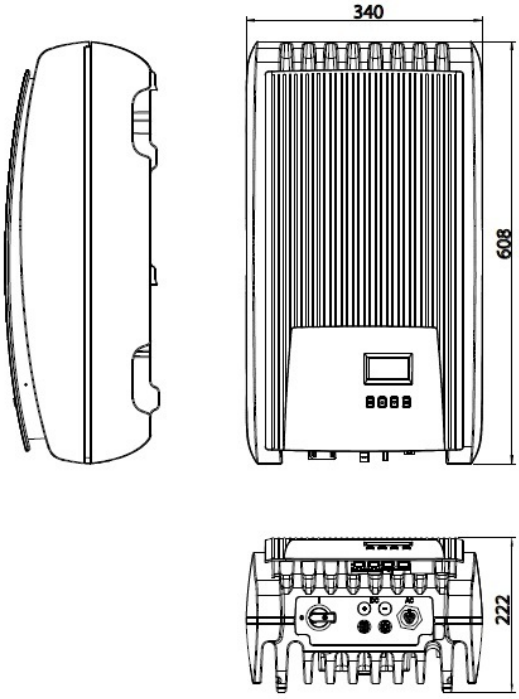

Concluziionare caracterisitici :
âˆ™ Nivel de eficienÈ›Äƒ ridicat 98.6%
âˆ™ Instalare simplÄƒ , greutate maxima 9.1kg cu maner de fixare
âˆ™ nu se incalzeste excesiv datorita menagementului de temperatura integrat
âˆ™ întrerupÄƒtor DC incorporat
âˆ™ izolare în conformitate cu clasa de protecÈ›ie II
âˆ™ putere maxima AC pe iesire 3680W 230V
âˆ™ Droop Mode pentru integrarea în sisteme hibride
âˆ™ modul de tensiune fix pentru alte surse de energie
âˆ™ 7 ani garanÈ›ie dupÄƒ înregistrare
âˆ™ management optimizat
âˆ™ Afisaj multifuncÈ›ional LCD grafic cu ecran iluminat
âˆ™ operaÈ›ie simplÄƒ bazatÄƒ pe meniuri
âˆ™ meniul de navigare in mai multe limbi
Inverterup poate fi echipat cu multimple accesorii. Cateva din ele le puteti vedea mai jos

Panourile fotovoltaice folosite in acest kit sunt de cea mai buna calitate sunt policristaline 250w, fab
in Romania la cele mai inalte grade de calitate.
Putere efectiva panou 250w

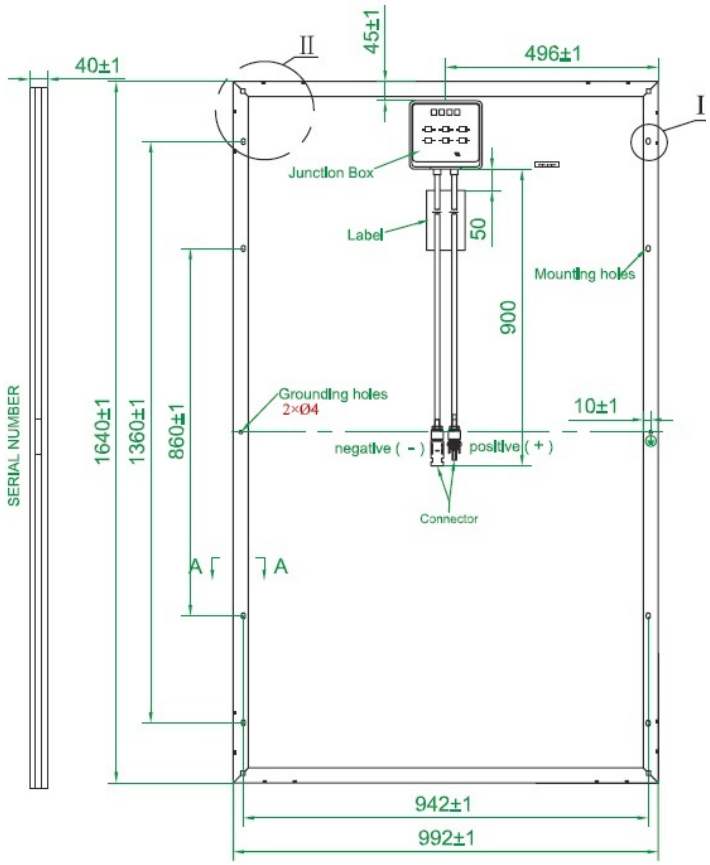

Acesta poate fi montat cu usurinta atat in plan orizontal, vertical sau inclinat in functie de necesitati
montatj.
Dimensini exterioare 1640x992x40mm
Celule solare 60 buc x (156x156mm)
Grad de protectie Ip65 Ip67
Cablu alimentare 4mm de tip solar echipat cu mufe solare
Greutate 19kg
Grosime geam 3.2mm
Panou poate suporta maxim 550 kg zapada / metru patrat
Testul la impact este facut cu un cub de gheata la o viteza de 80km/h
Schita animata de principiu functionare :

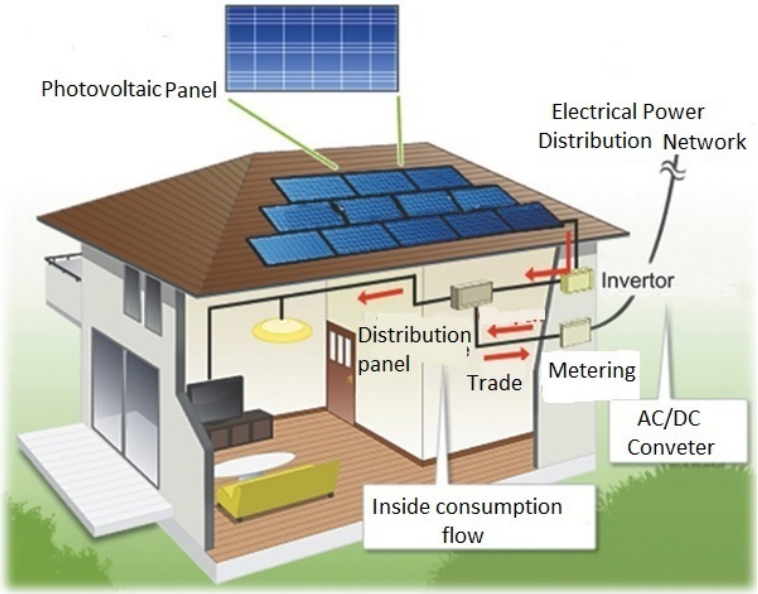

Pret: 18 600,00 lei (TVA inclus)

Detalii online: https://www.materialeelectrice.ro/kit-complet-inverter-panouri-fotovoltaice-230v-max-